La herramienta *Piezas tejado* ha sido ampliada con interesantes posibilidades que van desde la resolución de geometrías de tejado complejas, a la inserción de nuevos elementos: correas, piezas curvas... de forma automática, hasta la denominación automática de las diferentes partes de la cubierta y su posterior salida a una lista especial para tejados:

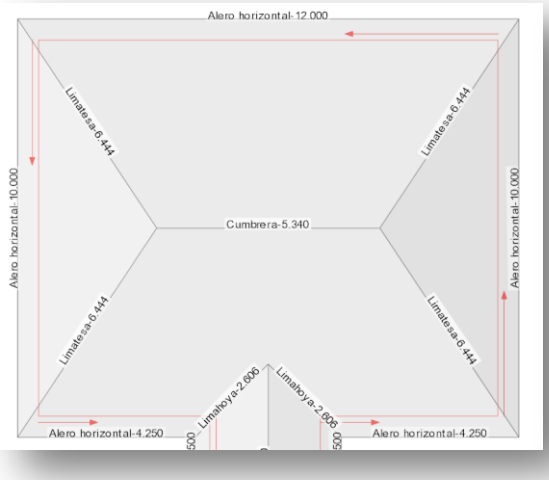

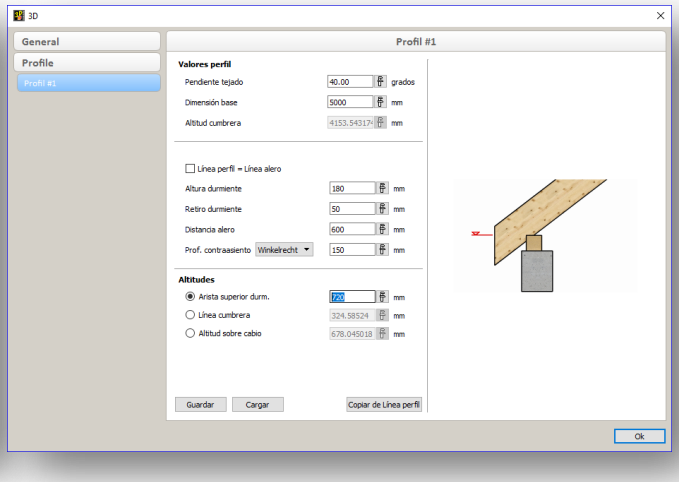

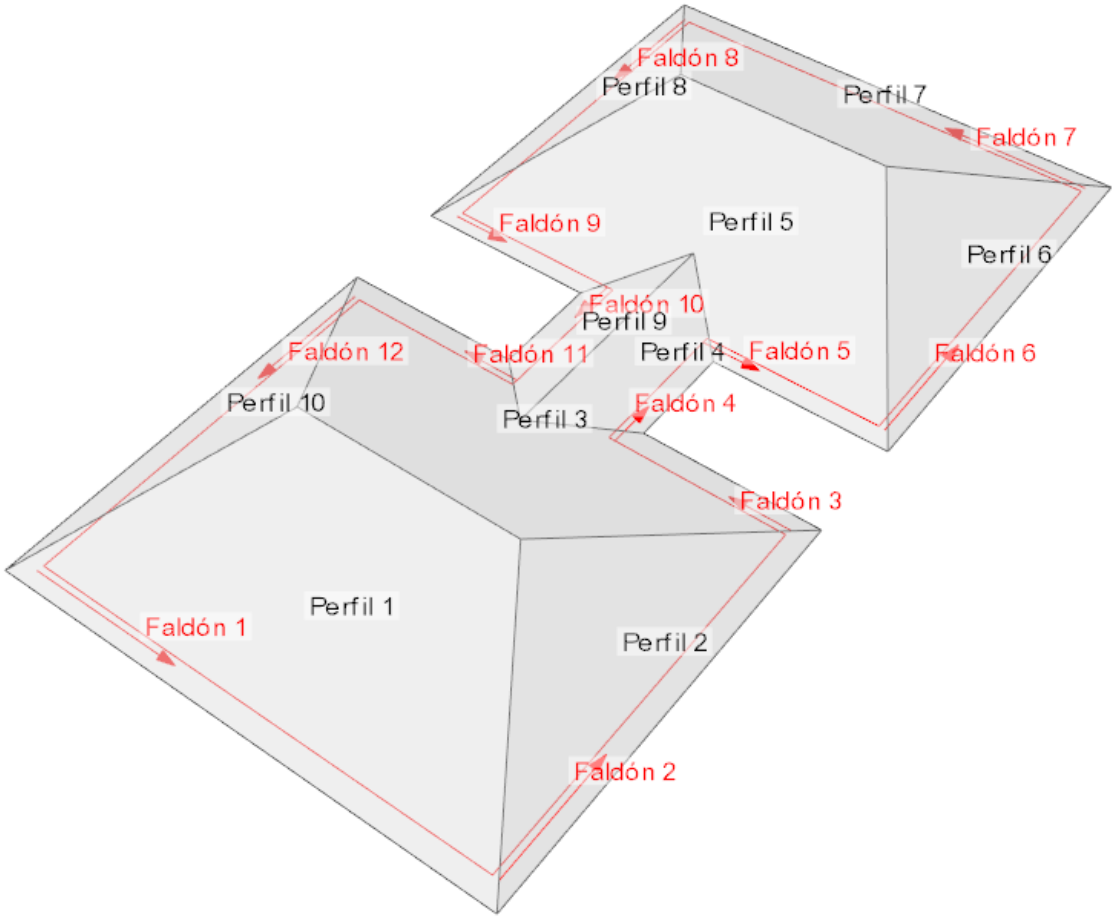

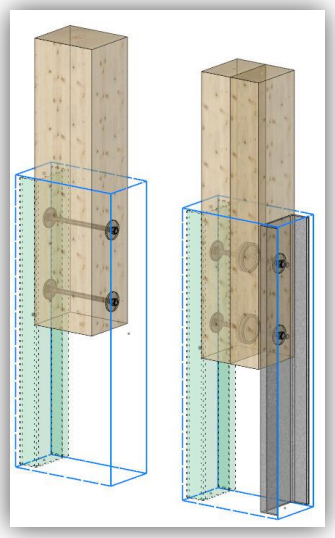

Presentamos el concepto de *Bloque Interno*, un tipo especial de Volumen de embalaje con nuevas posibilidades y avances en las operaciones de modificación, copia...

Muchos de los cuadros de diálogo del programa han sido adaptados a un nuevo diseño más moderno, práctico y versátil que permite una mejor gestión de determinadas funciones, como por ejemplo, el *Tipo de extremidad*

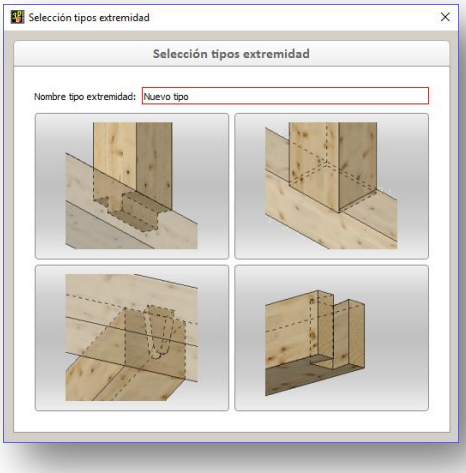

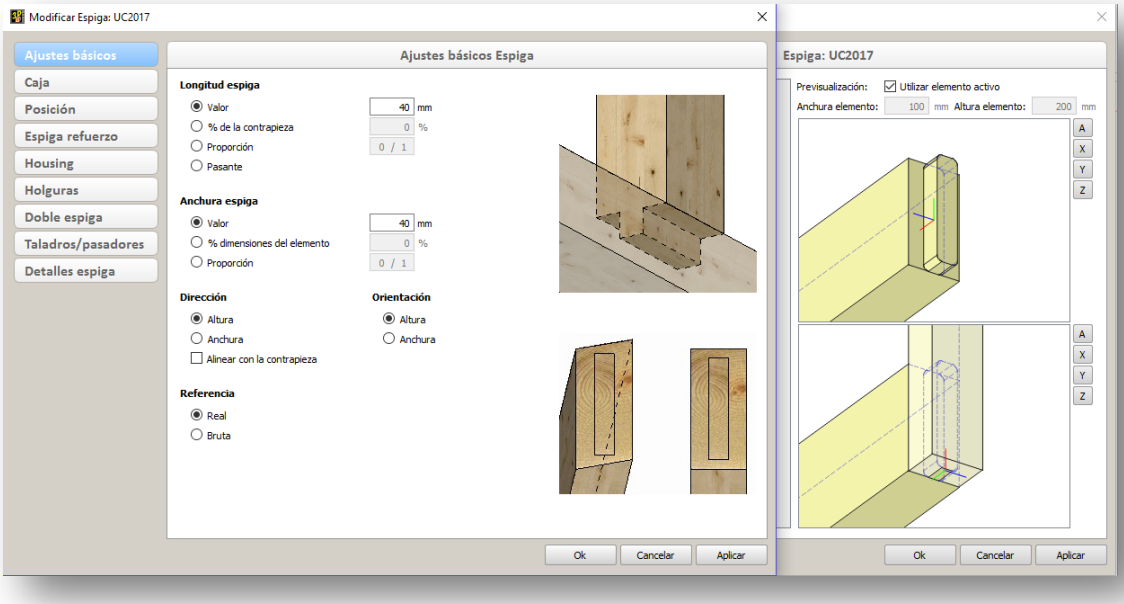

Una nueva opción en el menú *Medir* permite la medición del *perímetro* de las superficies: contornos exteriores e incluso interiores en su caso.

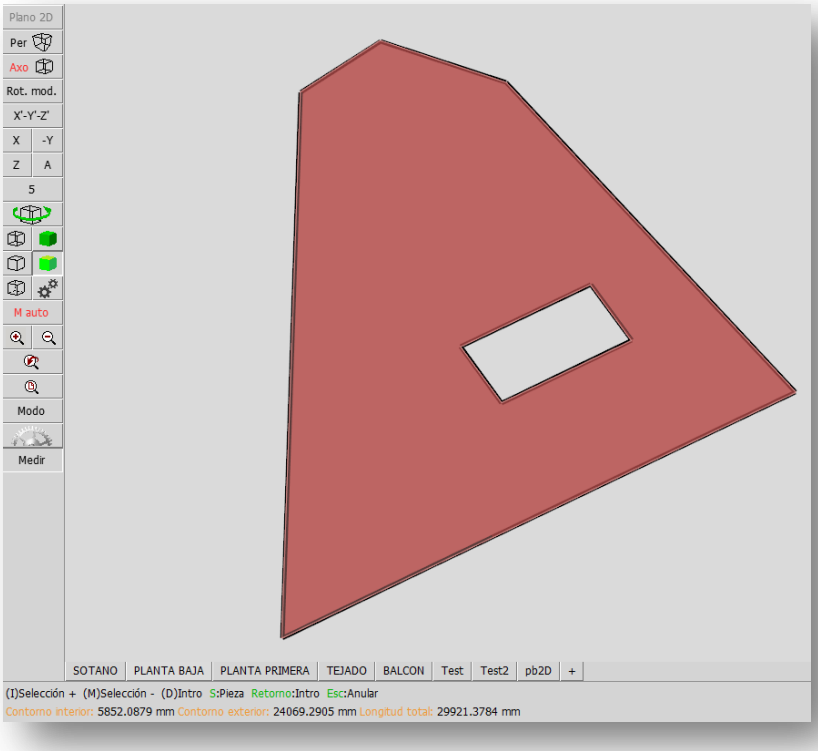

Copiar referencia representa la posibilidad de copiar elementos simultáneamente en diferentes posiciones en el espacio teniendo en cuenta un elemento de referencia. La posición de los elementos a copiar queda definida con respecto al sistema de ejes locales de dicho elemento de referencia.

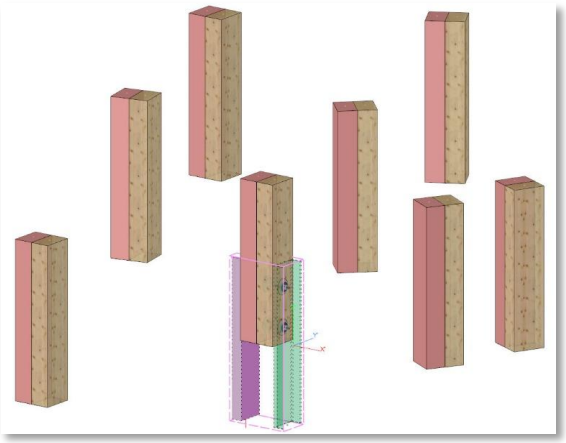

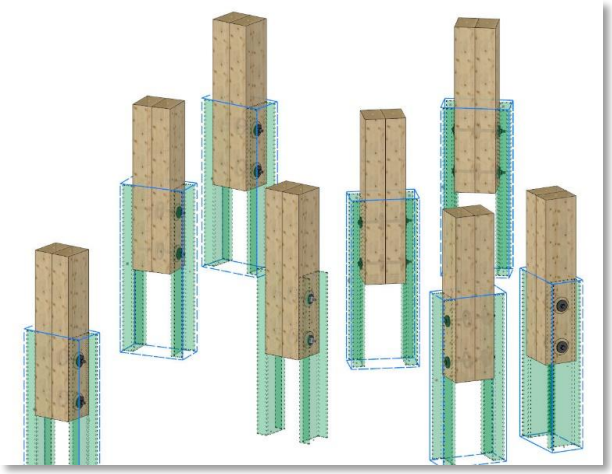

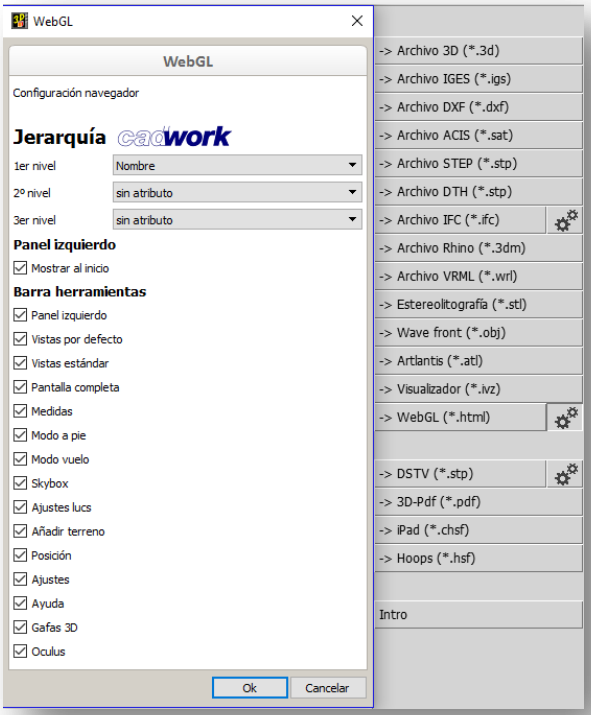

Las opciones disponibles para el destinatario del *archivo HTML (Web GL)* ya pueden ser controladas al exportar desde Cadwork, mediante el botón de configuración.
Es posible ahora, por ejemplo, eliminar la posibilidad de realizar mediciones en el modelo.

La posición de los atributos de los elementos en los *planos* ya podía ser optimizada por el programa en la versión anterior. Ahora estos textos se pueden mostrar con la ayuda de *etiquetas*, y así la asignación del texto a su elemento queda mucho más clara. También se puede establecer un resumen de los atributos, especialmente en las combinaciones de los atributos para los ejes conectores. Estos grupos de ejes pueden ser detectados, agrupados y provistos de una sola etiqueta.

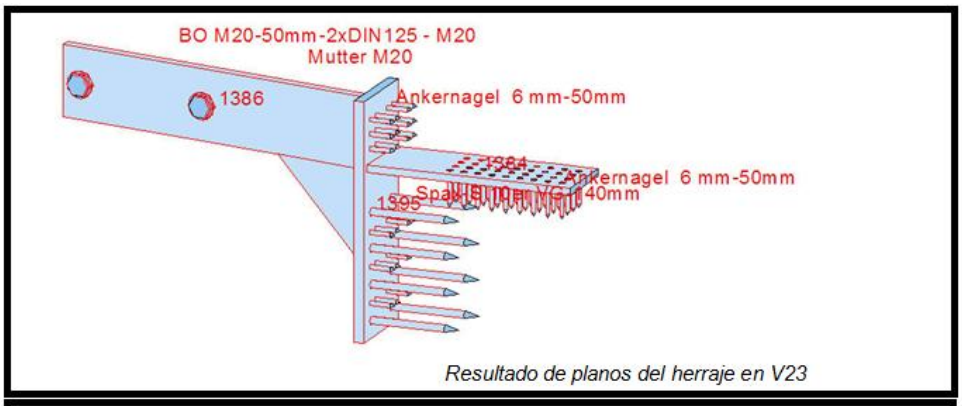

Resultado de planos del herraje en V23

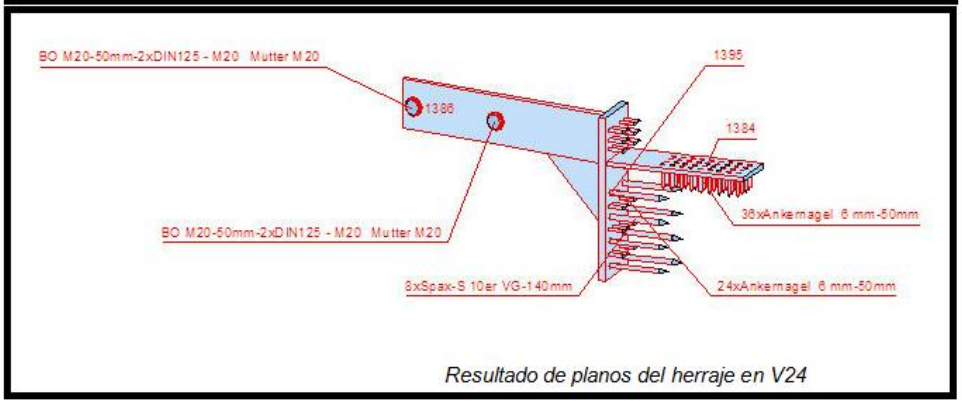

Resultado de planos del herraje en V24

Se pueden generar *planos* con *secciones* definidas previamente. Estas líneas de sección se definen en el archivo 3D asociadas a un *volumen de exportación o de embalaje* y se muestran en las vistas etiquetadas con el nombre de la sección.

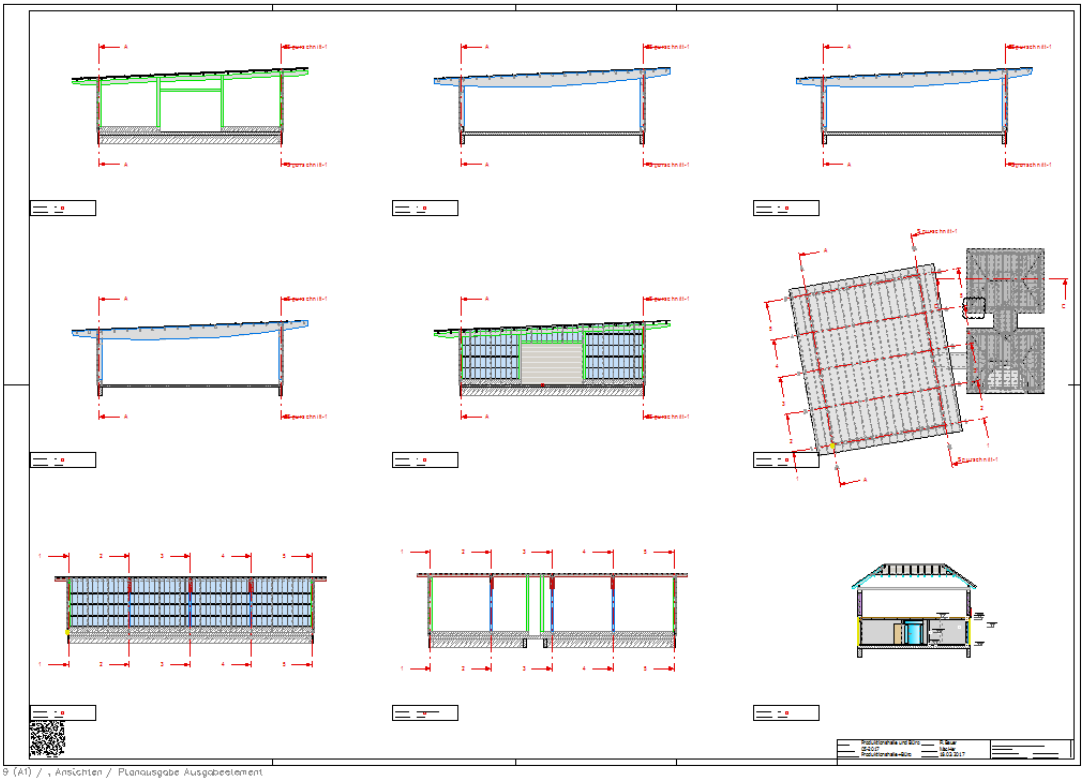

Cadwork puede generar a partir de la versión 24 *códigos QR* para que puedan ser utilizados en todos los planos, a partir de un texto dado.

Para los *Ejes conectores* se pueden definir taladros cónicos y taladros ovalados.

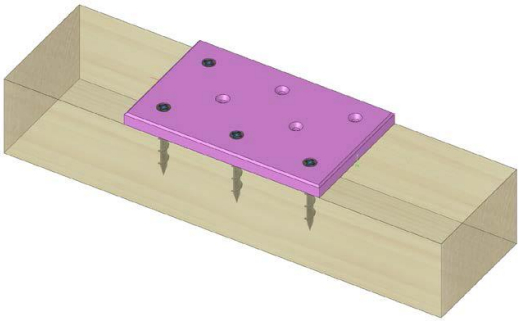

En la versión 24 el *Módulo Lista* ha sido completamente renovado. Se han incorporado todas las funcionalidades de las versiones anteriores, y se han integrado otras nuevas. Se abre la puerta para futuras innovaciones.

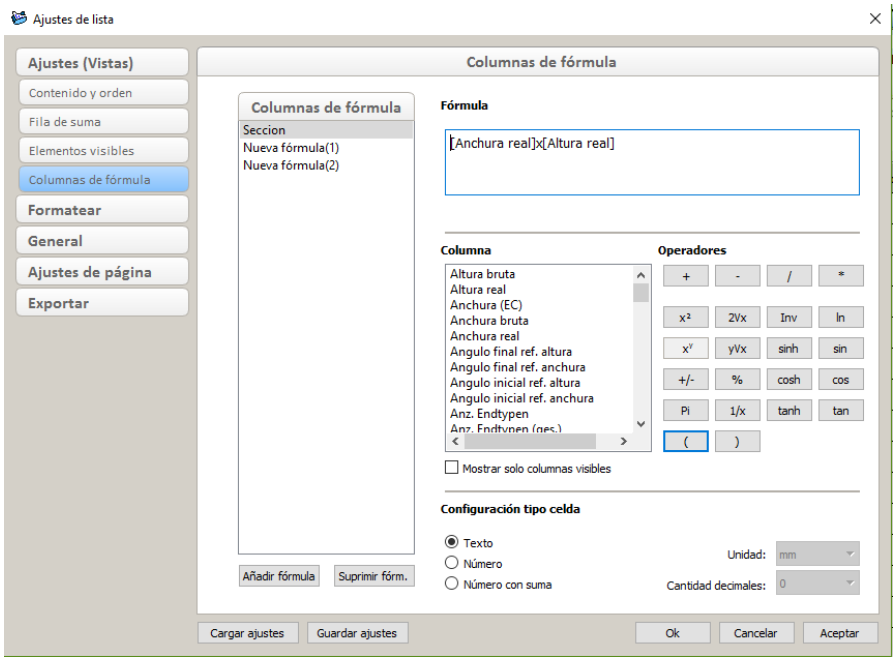

Continua el desarrollo de las interfaces que permiten el intercambio de datos entre Cadwork y otros programas, especialmente la integración de los datos IFC en los proyectos Cadwork. Para continuar la evolución de openBIM, Cadwork es miembro de la asociación BuildingSMART desde 2016.

A partir de la versión 24 se puede importar y exportar a y desde Rhino en formato *.3dm, lo que permite intercambiar no solo geometrías, sino los atributos de los elementos intercambiados.